BQ Roof

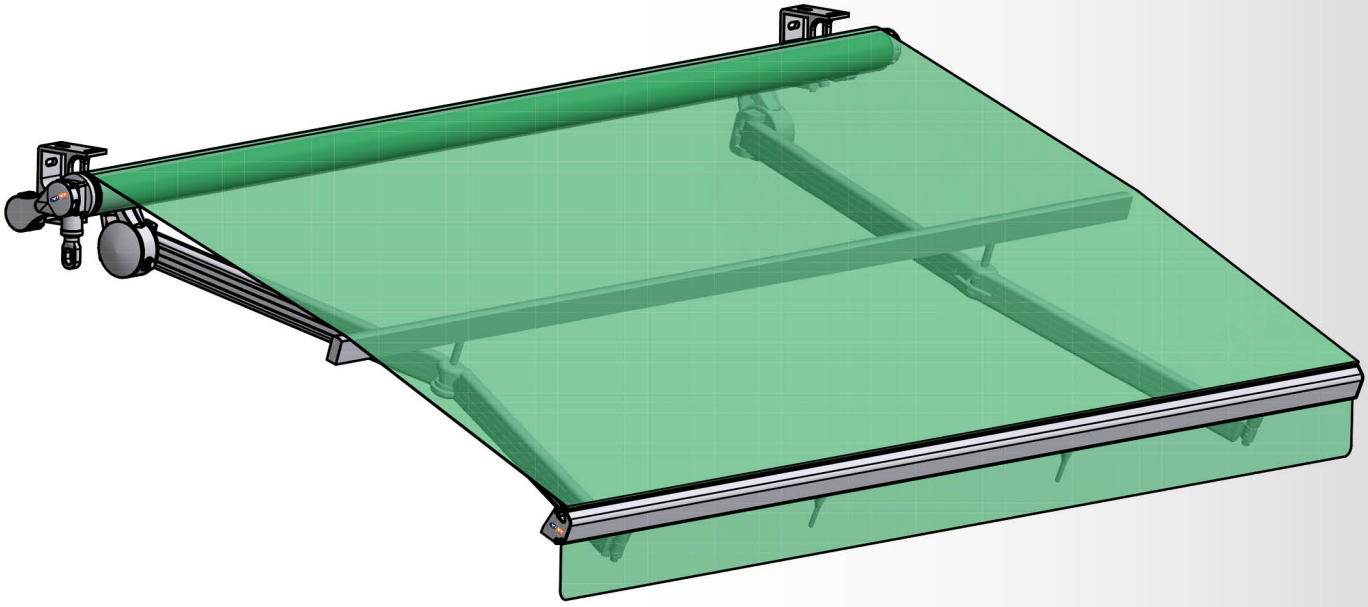

Catena fleyer a doppie maglie in acciaio inox:

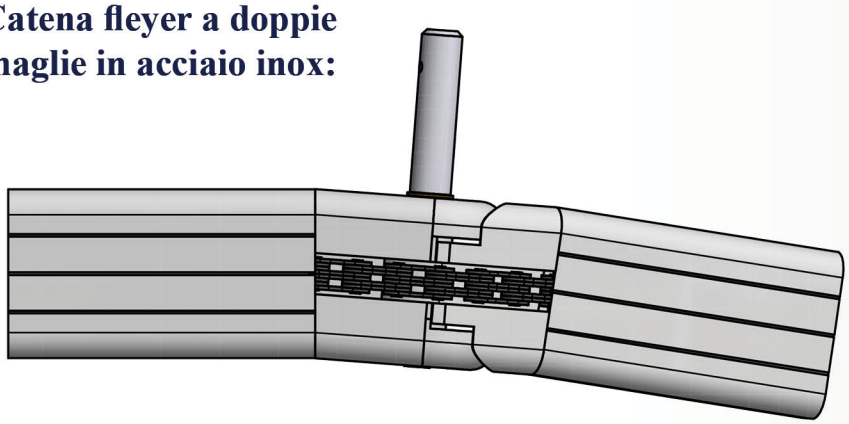

CATENA FLEYER
INOX

Profilo Braccio Standard Serie 350

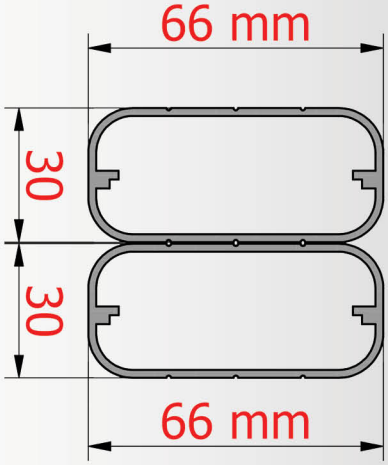

Sezione Braccia con Doppia Molla:

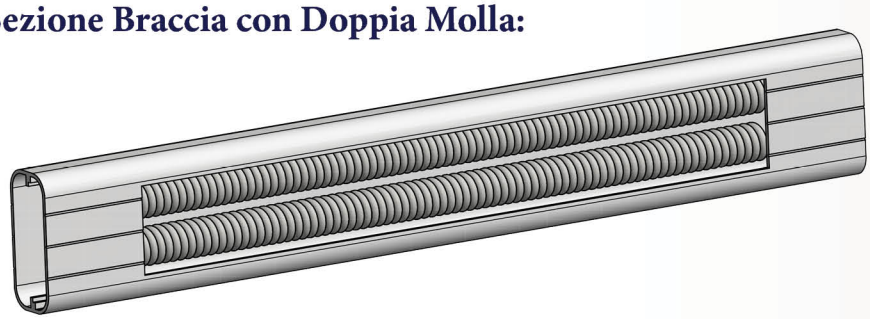

Descrizione Prodotto BQ Roof:

Tenda a bracci estensibili premontata su profilo 40 x 40 in acciaio zincato e verniciato a polvere.
La caratteristica di questo prodotto è il frangitratta di rinforzo.
Questo sistema permette minimizzare i difetti di tensionamento del telo a tenda aperta, soprattutto sulle tende piatte con grosse sporgenze. Inoltre offrono buona resistenza all'acqua e riducono l'effetto borsa.
Rullo avvolgitore Ø 78 mm in acciaio zincato.
La movimentazione della tenda può essere manuale tramite **arganello** o con **sistema motorizzato**.

Trazione Molle con catena inox 4x4 Fleyer
Attacco a muro mediante controstaffa estraibile

Il prodotto viene costruito a Verano Brianza (MB) da ViVi-Italia ***www.vivi-italia.it***

Tettuccio di protezione:

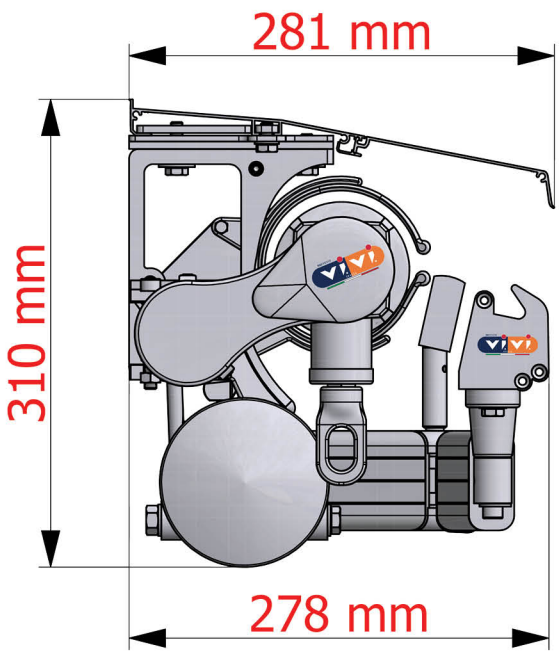

Sgancio del Rullo:

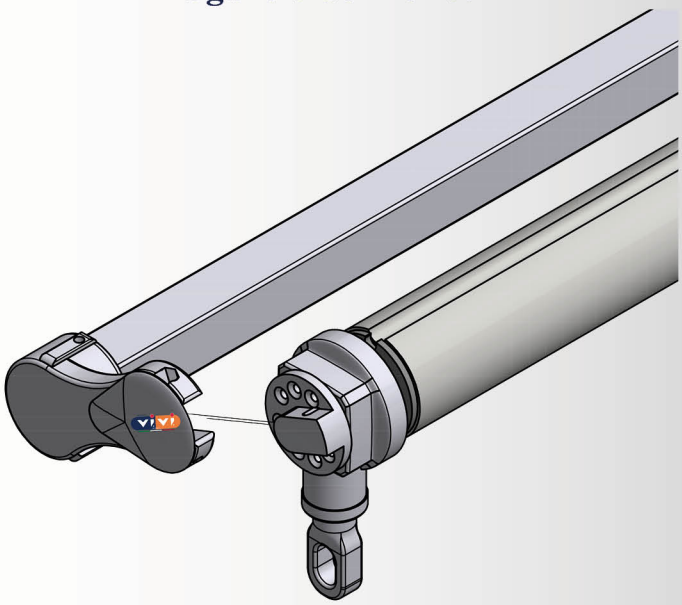

Vista Laterale BQ Roof con inclinazione minima “tenda piatta”:

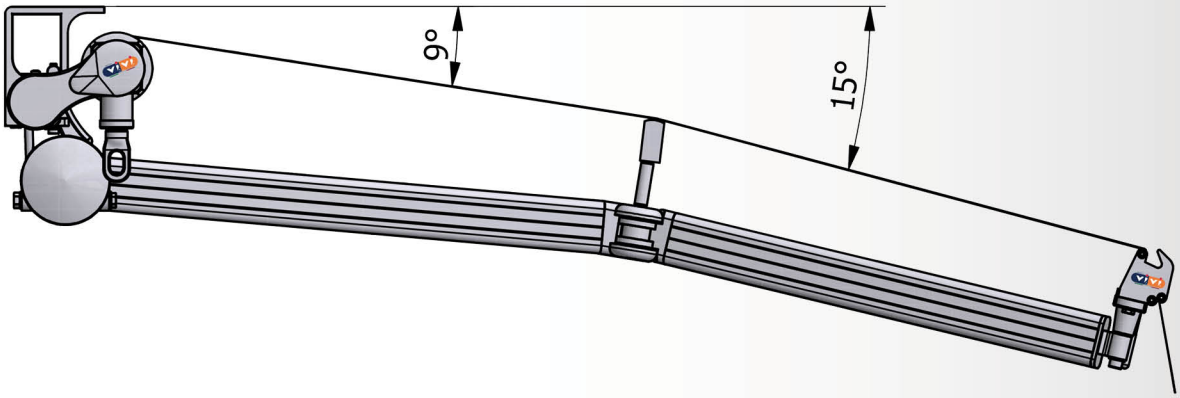

Staffa di Installazione Standard Parete / Soffitto

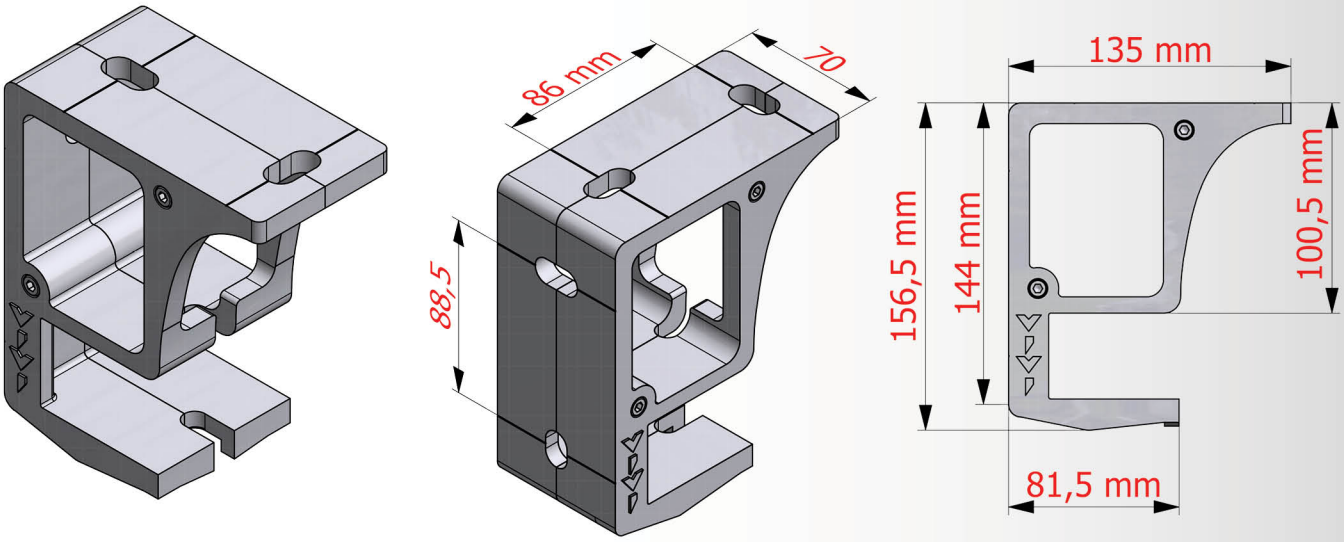

Staffa di Installazione Speciale (Disponibile su Richiesta) Parete

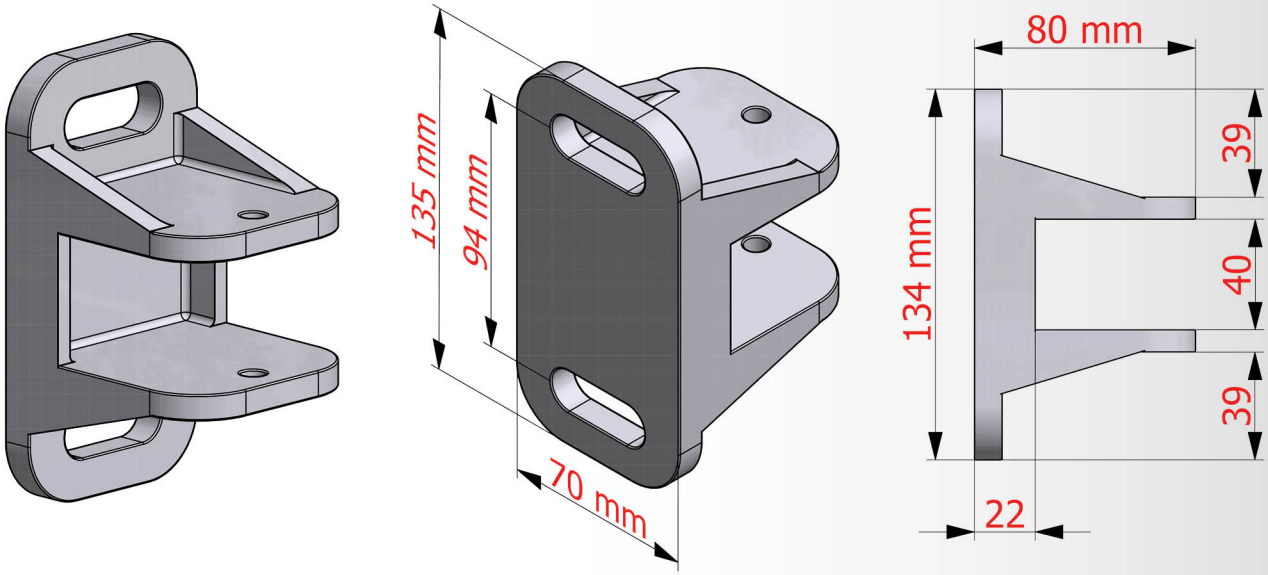

Staffa Speciale per Installazione in Nicchia con Tettuccio:

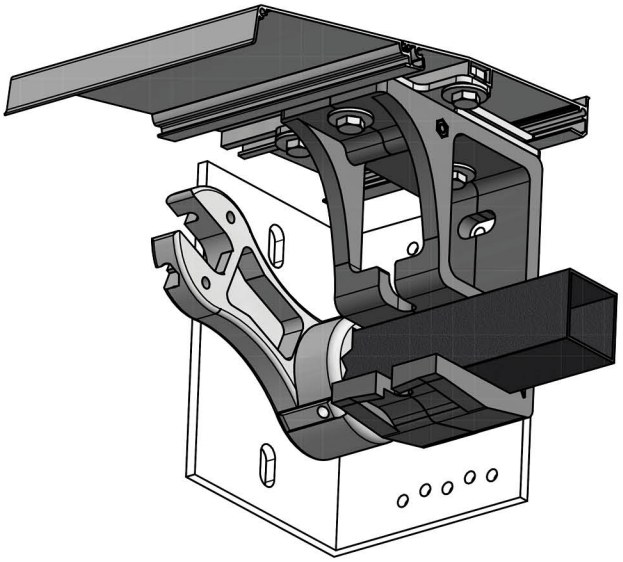

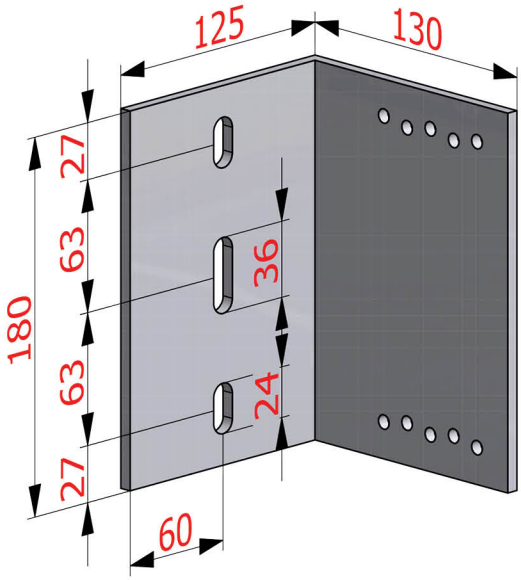

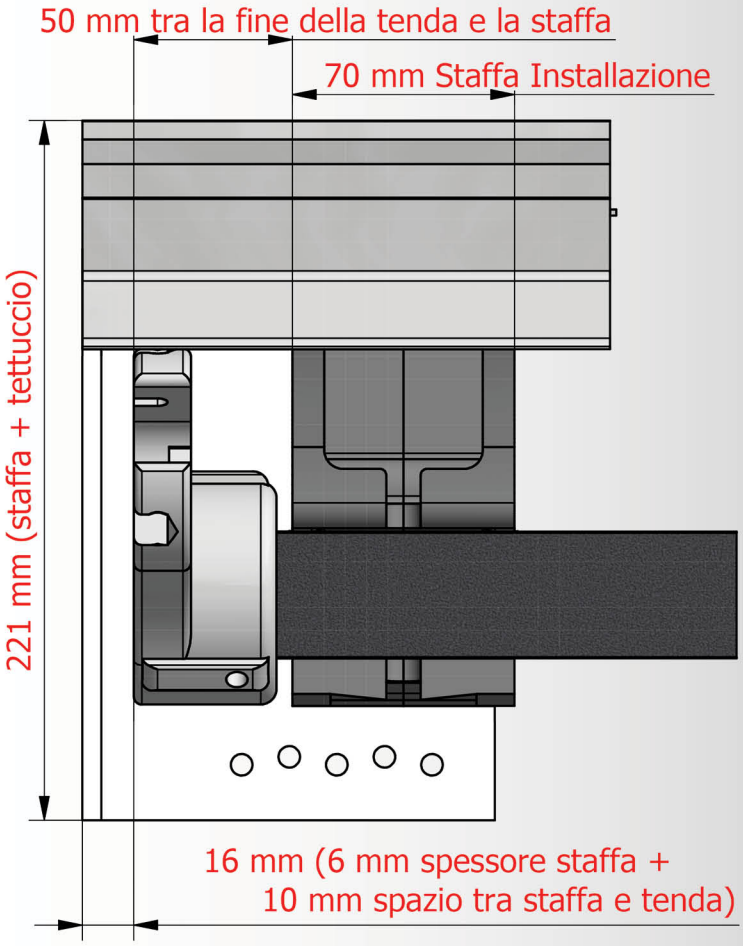

Art. 010-097 Spessore in alluminio da tagliare su misura:

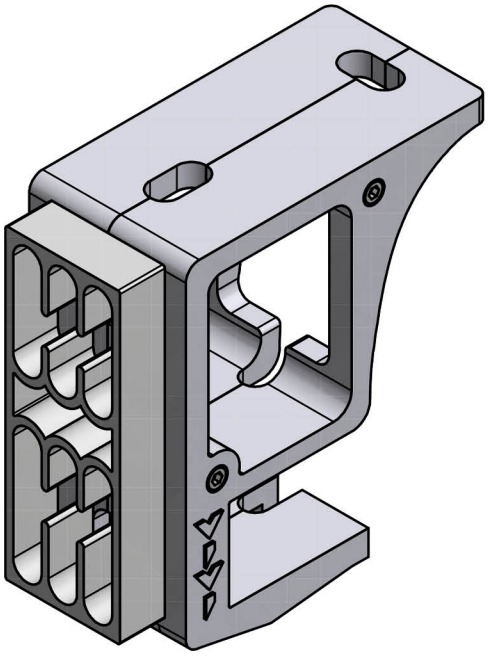

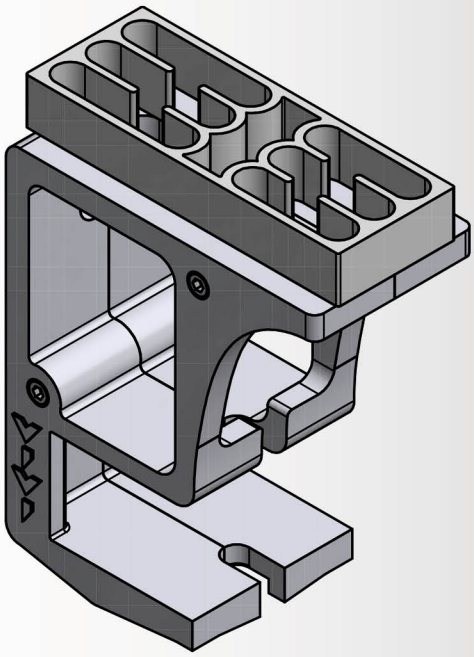

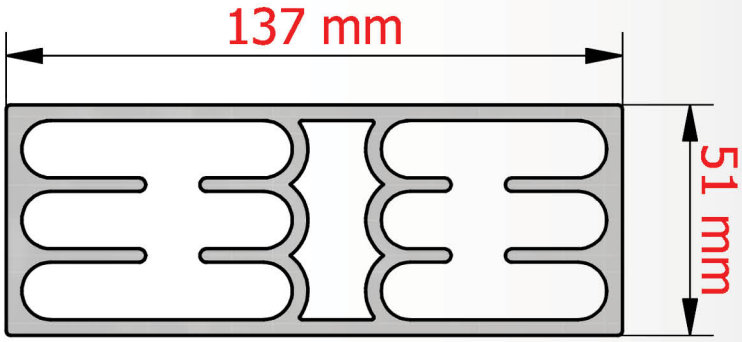
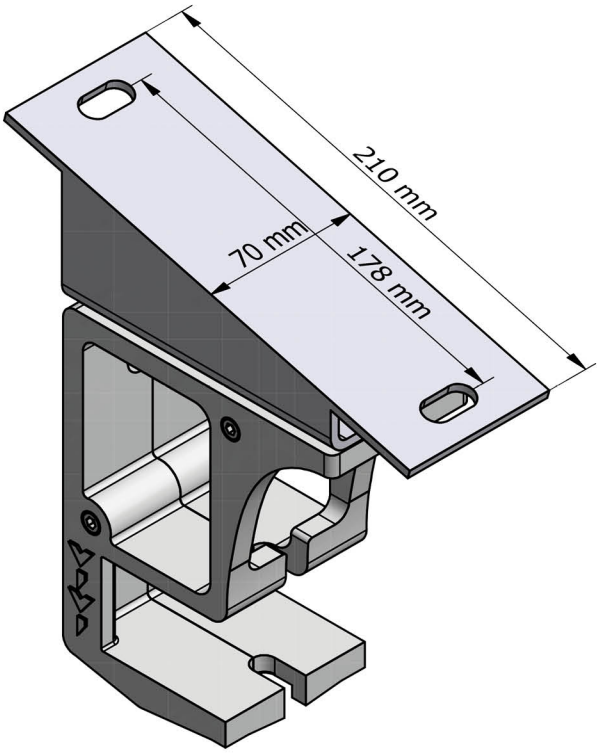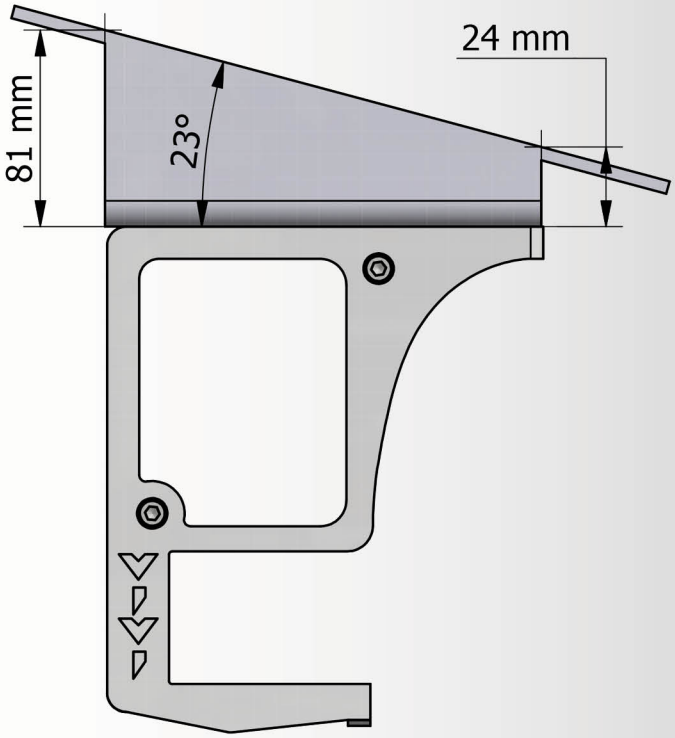
Art. 001-053 cuneo soffitto inclinato 23°: